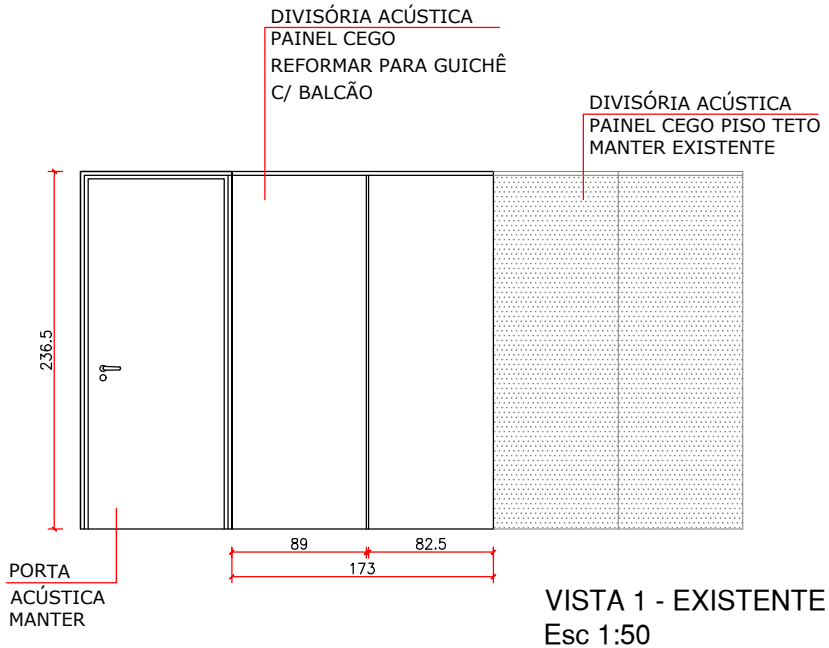

VISTA 1 - EXISTENTE
Esc 1:50

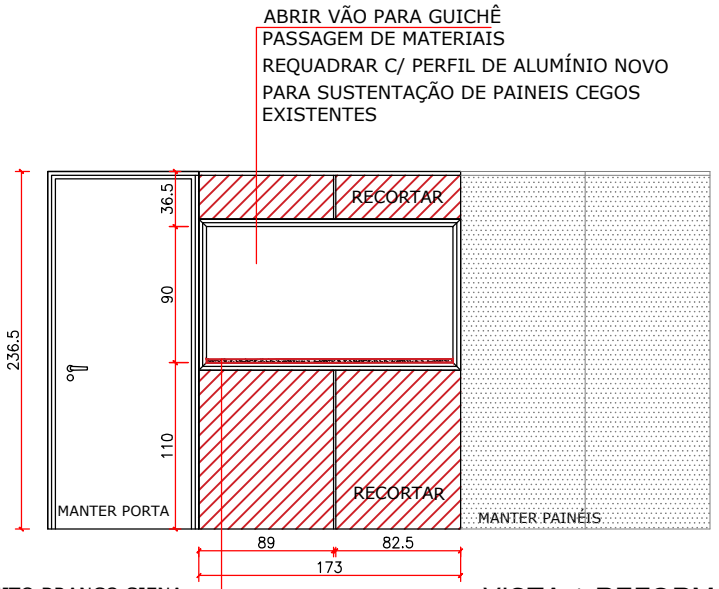

TAMPO EM GRANITO BRANCO SIENA
2CM A SER INSTALADO PELO TRIBUNAL
APÓS DIVISÓRIA REFORMADA
*CONFERIR COMPRIMENTO DO TAMPO APÓS
ADEQUAÇÃO DA DIVISÓRIA

VISTA 1-REFORMA
Esc 1:50

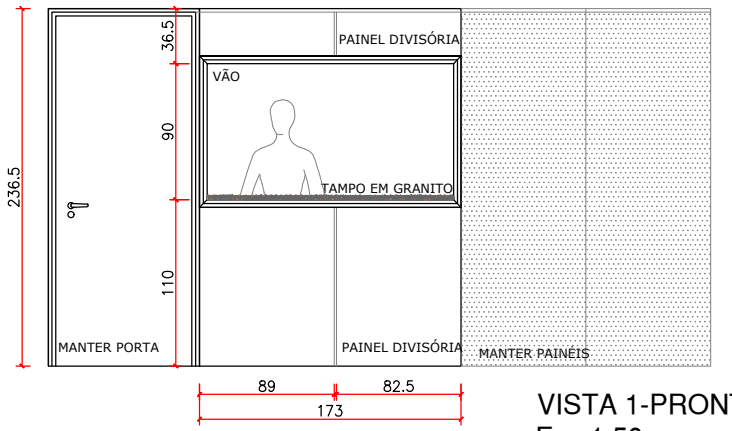

VISTA 1-PRONTA
Esc 1:50

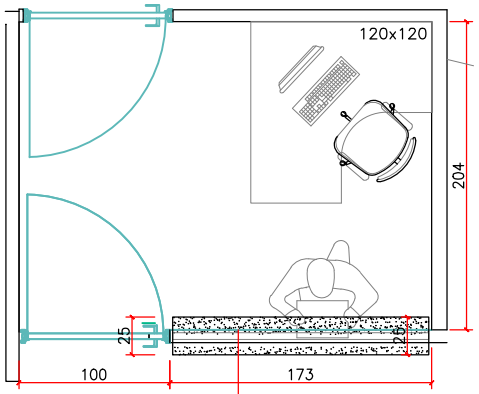

PLANTA BAIXA
Esc 1:50

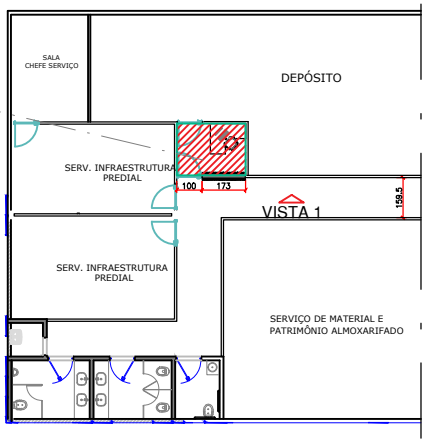

PLANTA BAIXA
LOCALIZAÇÃO Esc 1:300

TAMPO EM GRANITO BRANCO SIENA
A SER INSTALADO PELO TRIBUNAL
Largura 25cm x Expessura 2CM
*CONFERIR Comprimento DO TAMPO APÓS
ADEQUAÇÃO DA DIVISÓRIA

NOTA: CONFERIR E AJUSTAR MEDIDAS NO LOCAL.

TRIBUNAL DE CONTAS DO ESTADO DE GOIÁS SECRETARIA ADMIMINISTRATIVA	CONTEÚDO: SERV. DE INFRAESTRUTURA PREDIAL DEPÓSITO SUBSOLO 2	PRANCHA: 01